平成25年度　第7回高岡市中学校柔道新人大会　　結果（H25.8.25）

団体戦

	1位	2位	3位	3位
男子団体	芳野　中学校	五位　中学校	戸出　中学校	福岡　中学校
女子団体	戸出　中学校	高岡西部　中学校	中学校	中学校

個人戦

	階級	1位		2位		3位		3位	
		選手名	中学校名	選手名	中学校名	選手名	中学校名	選手名	中学校名
男子	50kg級	鹿嶋　洸作	高岡西部	竹沢　利紀	国吉	千龍　嗣史	芳野	大村　龍司	福岡
	55kg級	中谷　総一郎	高陵	村田　修斗	戸出	花川　理久	五位	川淵　遼太郎	国吉
	60kg級	駒沢　玲峰	芳野	阿部　雅也	芳野	紅谷　駿介	芳野	林　尚吾	福岡
	66kg級	向　恒成	芳野	佐藤　虎太郎	芳野	杉野　雅大	五位	中畠　真雄	福岡
	73kg級	小森　俊弥	戸出	中村　龍之介	志貴野	小川　結崇	芳野	野口　俊亮	伏木
	81kg級	八幡　辰昭	五位	大角　竜一	中田	金谷　篤史	志貴野	谷内　真輝	戸出
	90kg級	長田　祥来	戸出						
	90kg超級								
女子	40kg級	般若　由佳	高岡西部						
	44kg級	和泉　茉湖	戸出	山田　結菜	高岡西部				
	48kg級	長田　亜美	高岡西部						
	52kg級	酒井　里彩	戸出	米林　侑香	戸出	笹谷　貴子	高陵		
	57kg級	伊勢　知季	高岡西部						
	63kg級	本江　伶奈	戸出	林　夏菜子	戸出				
	70kg級	長田　結子	戸出						
	70kg超級								

○ 団体戦・男子

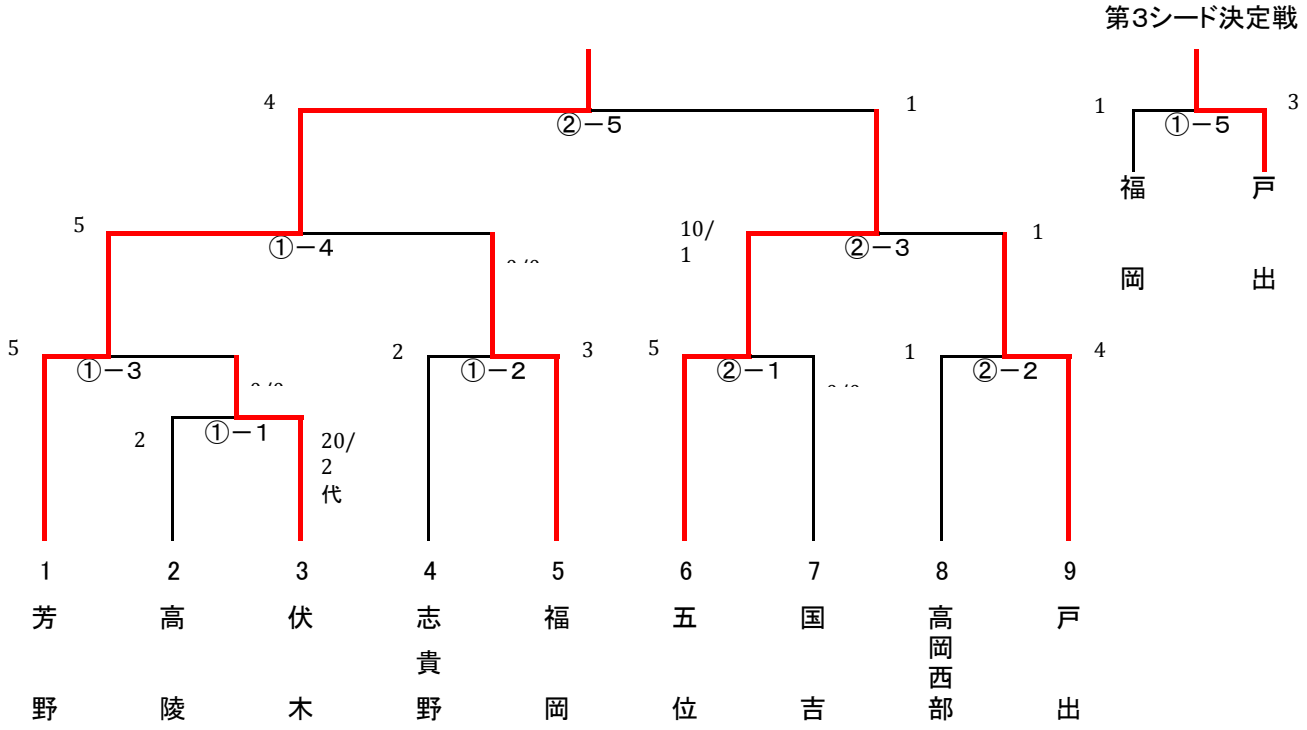

1位	中学校	3位	中学校
2位	中学校	4位	中学校

○ 団体戦・女子

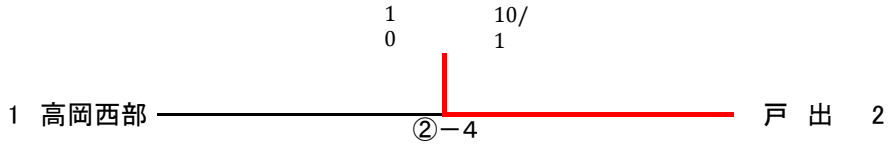

1位	中学校	2位	中学校

個 人 戦 ト ー ナ メ ン ト 表

男子50kg級　　＜第1試合場＞

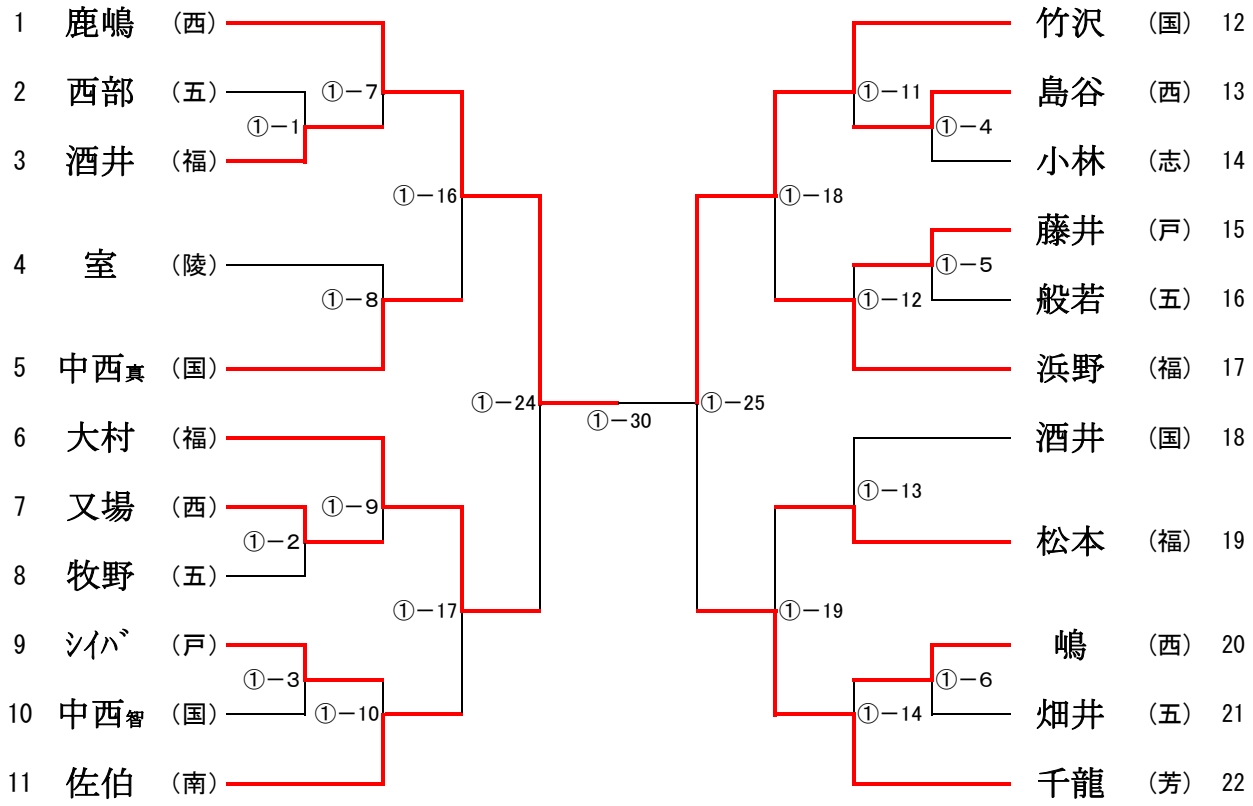

第3シード決定戦

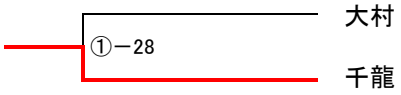

男子55kg級　　＜第2試合場＞

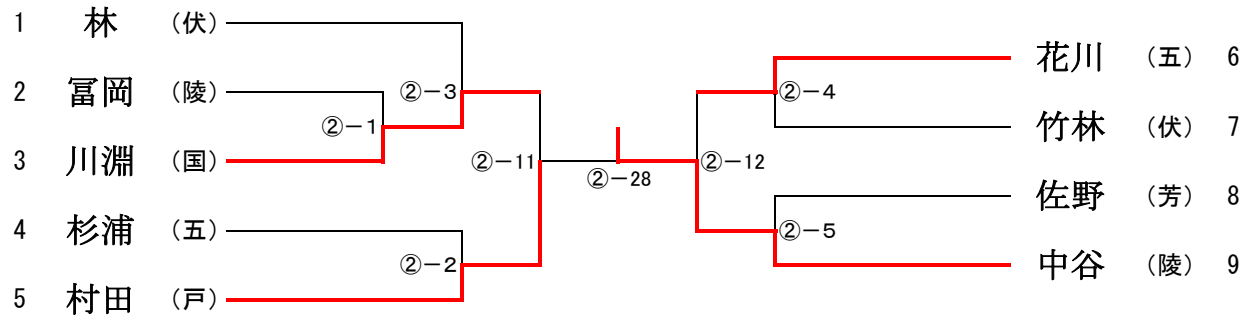

第3シード決定戦

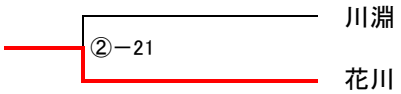

男子60kg級　＜第1試合場＞

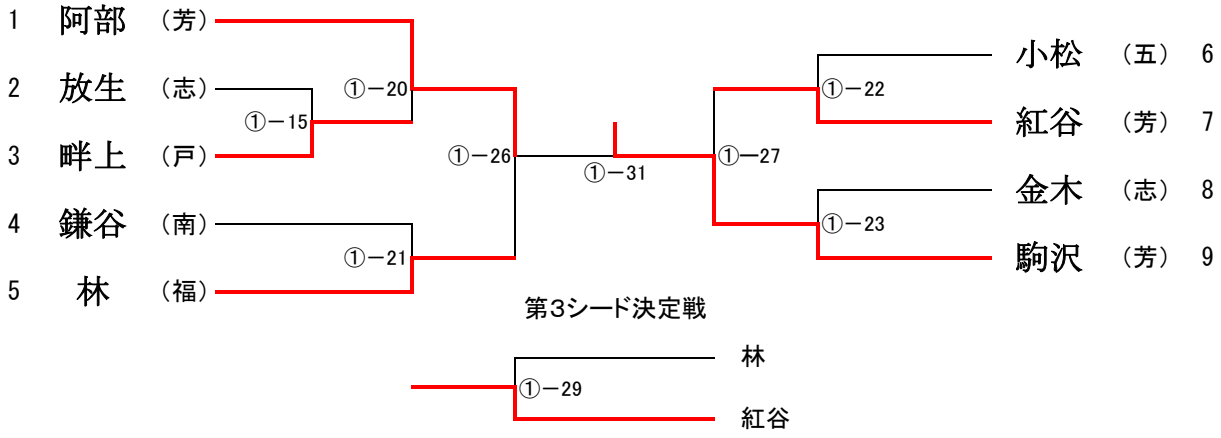

男子66kg級　＜第2試合場＞

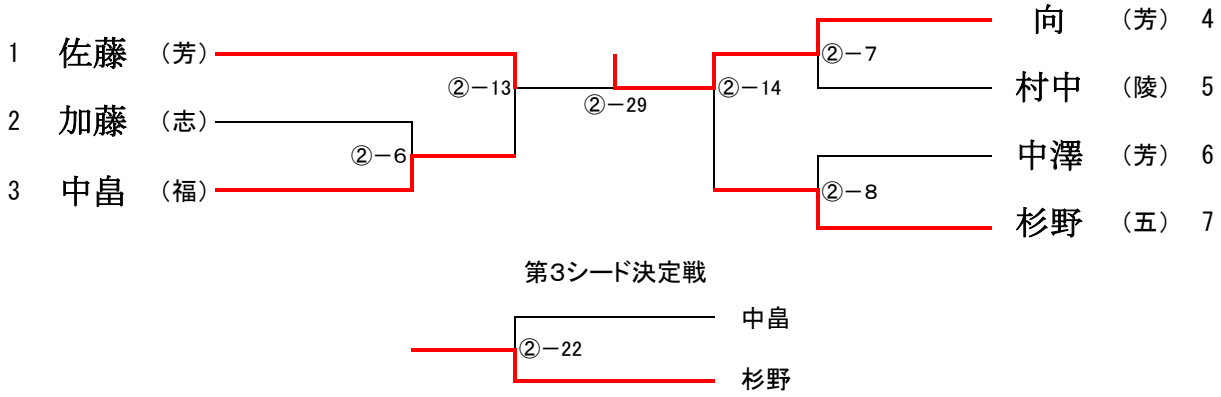

男子73kg級　＜第2試合場＞

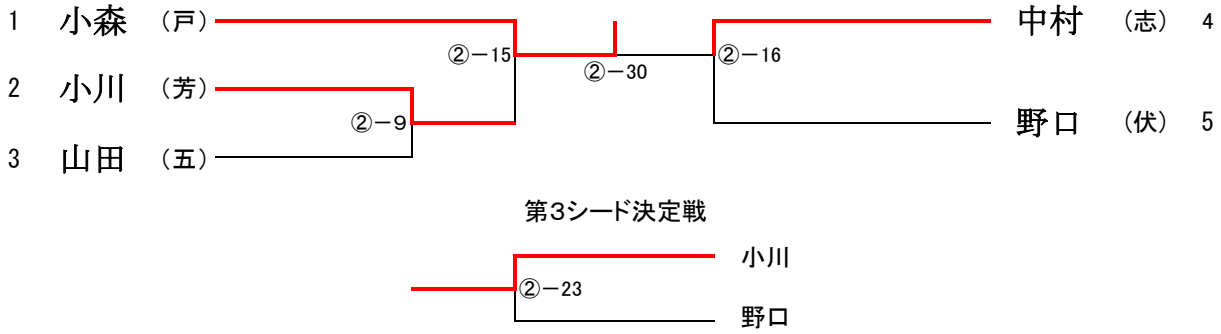

男子81kg級　＜第2試合場＞

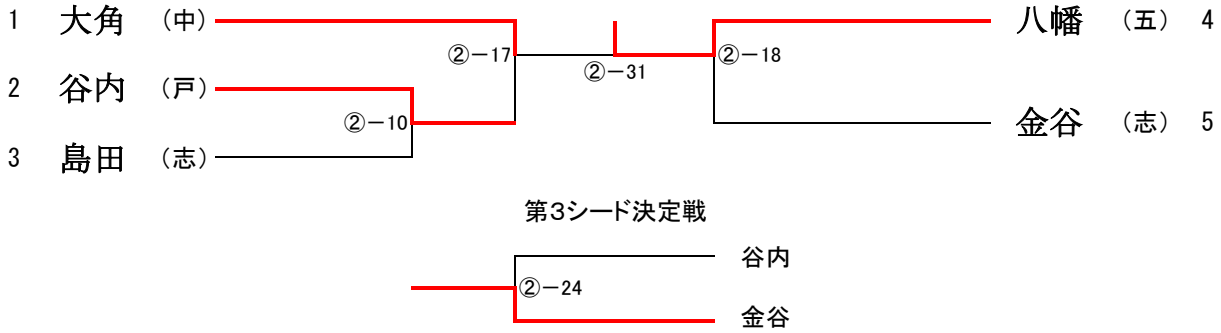

男子90kg級　　＜第2試合場＞

1　伊藤　（五）　②－32　長田　（戸）　2

女子40kg級

1　般若　（西）

女子44kg級　　＜第2試合場＞

1　和泉　（戸）　②－25　山田　（西）　2

女子48kg級

1　長田　（西）

女子52kg級　　＜第2試合場＞

1　米林　（戸）　②－26　②－19　酒井　（戸）　2　笹谷　（陵）　3

女子57kg級

1　伊勢　（西）

女子63kg級　　＜第2試合場＞

1　本郷　（戸）　②－27　②－20　林夏　（戸）　2　林珠　（戸）　3

女子70kg級

1　長田　（戸）